X-RST240B-AE56 データシート

・最高速度：60°/秒、最大トルク：70 N-m
・最大中心荷重：300 Kg
・アパーチャー（貫通領域）サイズ：101.6 mm (4 インチ)
・直読高精度エンコーダにて角度位置補正。精度：0.008°
・許容傾斜モーメント：200 Nm
・非常に滑らかなクロスローラベアリングを採用しているため、長寿命と優れた傾斜、軸方向および半径方向の誤差運動仕様が得られます。
・オプションにて、Ingress Protection（侵入保護機能）が追加できます。

X-RST-AE シリーズ概要

Zaber の X-RST-AE シリーズ製品は、高精度動作を実現するコントローラと直読式ロータリエンコーダーを内蔵した電動回転ステージデバイスです。300kg の中心負荷容量と 70N-m のトルクに対応し、高負荷、高精度、角度位置決めアプリケーションに最適のデバイスです。 大径 101.6 mm（4 "）の開口部を備えているので、さまざまな貫通用途のアプリケーションに活用できます。

これは、標準の 24～48V 電源のみを必要とするスタンドアロンユニットです。インデックス付きのノブは、コンピューターがなくても多目的な操作を行うために、両方向の可変速度でスムーズな手動制御を提供します。押し続けると速度モードと位置モードが切り替わり、回すとステージが移動し、押すと停止します。

ステージは任意のコンピューターの USB2.0 または RS-232 ポートに接続し、チェーンごとに複数のユニットで連結できます。 それらは他の Zaber 製品とチェーン接続ができます。 ユニットの便利なロック、4 ピン、M8 コネクタにより、簡単で安全な接続が可能になります。チェーンにて電力が共有されるので、複数の X シリーズ製品で単一の電源を共有できます。

詳細については、**https：//www.zaber.com/products/rotary-stages/X-RST-AE** をご覧ください。

X-RST-AE シリーズ　型番仕様

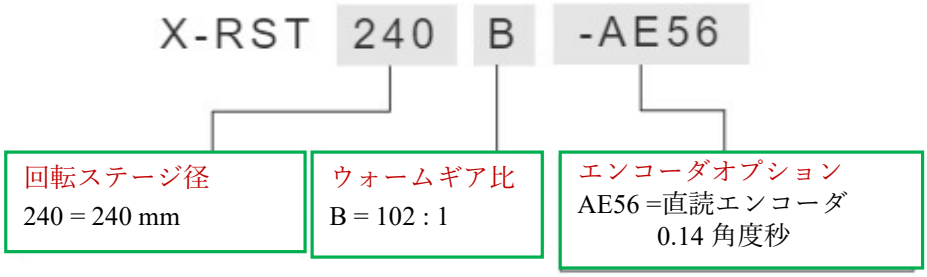

X-RST240B-AE56 バンドルオプション

このデバイスは、スタンドアロンで購入することも、次のアクセサリキットのいずれかとバンドルして購入することもできます。

製品	概要説明
X-RST240B-AE56	電動回転ステージ、高機能コントローラおよび直読エンコーダ、360度回転、直径240 mm、高分解能、高トルク、大口径
KX15Aアクセサリキット付き 電源：日本、北米仕様、48V。複数のXシリーズデバイスに電力を供給	• 1xPS15S-48V65：電源、48 V 6.5 A、Xシリーズ製品と互換性があり。 • 1xX-DC02：すべてのXシリーズ製品で使用するためのデータケーブル、2フィート（0.6 m） • 1xX-USBDC：Xシリーズ製品用のM8メスプラグ付きUSB-シリアルコンバータケーブル
KX14Aアクセサリキット付き 電源：日本、北米、48V。複数のXシリーズデバイスに電力を供給	• 1xPS15S-48V65：電源、48 V 3.75 A、Xシリーズ製品と互換性があり。 • 1xX-DC02：すべてのXシリーズ製品で使用するためのデータケーブル、2フィート（0.6 m） • 1xX-USBDC：Xシリーズ製品用のM8メスプラグ付きUSB-シリアルコンバータケーブル
PTB2アクセサリキット無 電源は含まれていません	• 1xPTB2：電源端子台、2ピン、5 mmピッチ、カスタム電源を備えたXシリーズデバイスで使用

X-RST240B-AE56 図面

X-RST240-AE 電動ロータリステージ
寸法:ミリ

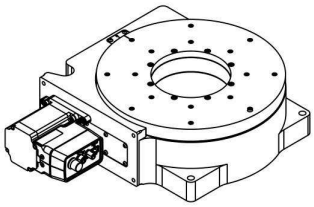

利用可能なモデルの完全なリストについては、
www.zaber .com で製品ページを参照してください。

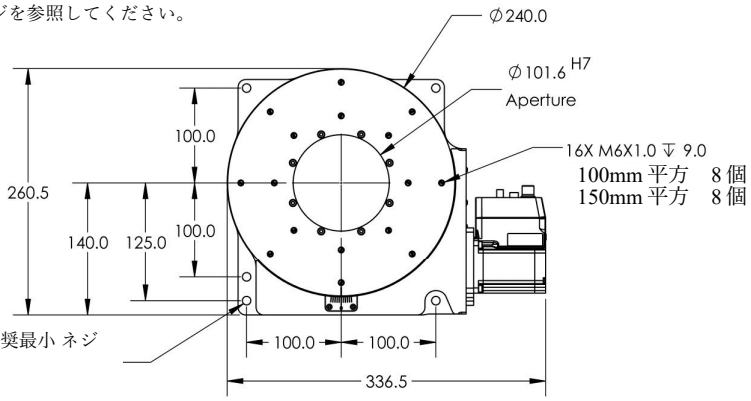

M8 ネジ用の取り付け穴、推奨最小 ネジの長さは 40mm です。

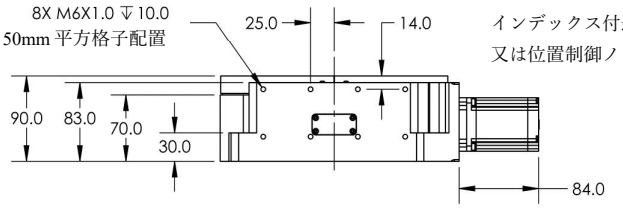

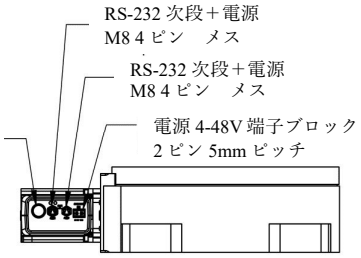

DWG 3719 R01

X-RST240B-AE56 仕様諸元

仕様諸元	仕様値	代替値
マイクロステップサイズ (初期値分解能)	0.00027574°	4.812 µrad
組み込みコントローラ	有り	
可動範囲	360°	
精度 (単一方向にて)	0.008°	0.139600 mrad
繰り返し精度	< 0.0015°	< 0.026 mrad
バックラッシュ	< 0.005°	< 0.087 mrad
最高速度	60°/s	10 rpm
エンコーダ計数サイズ	0.00003814°/カウント	0.137304 arc sec/count
最低速度	0.000168°/s	2.932 µrad/s
速度分解能	0.000168°/s	2.932 µrad/s
エンコーダ分解能	2360000 CPR	9440000 states/rev
エンコーダタイプ	直読光学式エンコーダ	
通信インターフェース	RS-232	
通信プロトコル	Zaber ASCII (初期値), Zaber Binary	
最大トルク	7000 N-cm	9912.8 oz-in
最大連続トルク	4500 N-cm	6372.5 oz-in
最大中心荷重	3000 N	672.8 lb
最大カンチレバー荷重	200 N-m	147.6 ft-lb
ガイドタイプ	クロスローラベアリング	
ステージ上面サイズ	240 mm	9.449"
ラジアル誤差（半径方向誤差）	+/- 2.5 µm	+/- 0.000098"
アクシャル誤差（軸方向）	< 4 µm	< 0.000157"
傾斜誤差動作	+/- 0.003°	+/- 52.36 µrad
ベアリング面オフセット	30.75 mm	1.211"
最大電流消費	3600 mA	
電源電圧	24-48 VDC	
電源プラグ	2-ピンねじ端子台	
モータ1回転での動作角度	3.5294°	
モータ1回転のステップ数	200	
モータタイプ	ステッパーモータ (2 相タイプ)	

仕様諸元	仕様値	代替値
モータ定格電流	4200 mA/相	
インダクタンス	2 mH/相	
初期値分解能	ステップの1/64	
最大角運動量	1.6 kg-m^2/s	
データケーブル接続	ロック式 4-ピン M8	
機械式駆動システム	精密ウォームギア	
リミット又はホーム検出	光学式インデックスマーク	
ギア比	102:1	
手動制御	有り	
LED 表示灯	有り	
取り付けインターフェース	M6 タップ付ネジ穴及び M8 取付穴	
操作温度範囲	0-50 °C	
真空互換	なし	
RoHS 対応	適合	
CE 対応	適合	
重量	15.6 kg	34.392 lb

X-RST-AE シリーズチャート

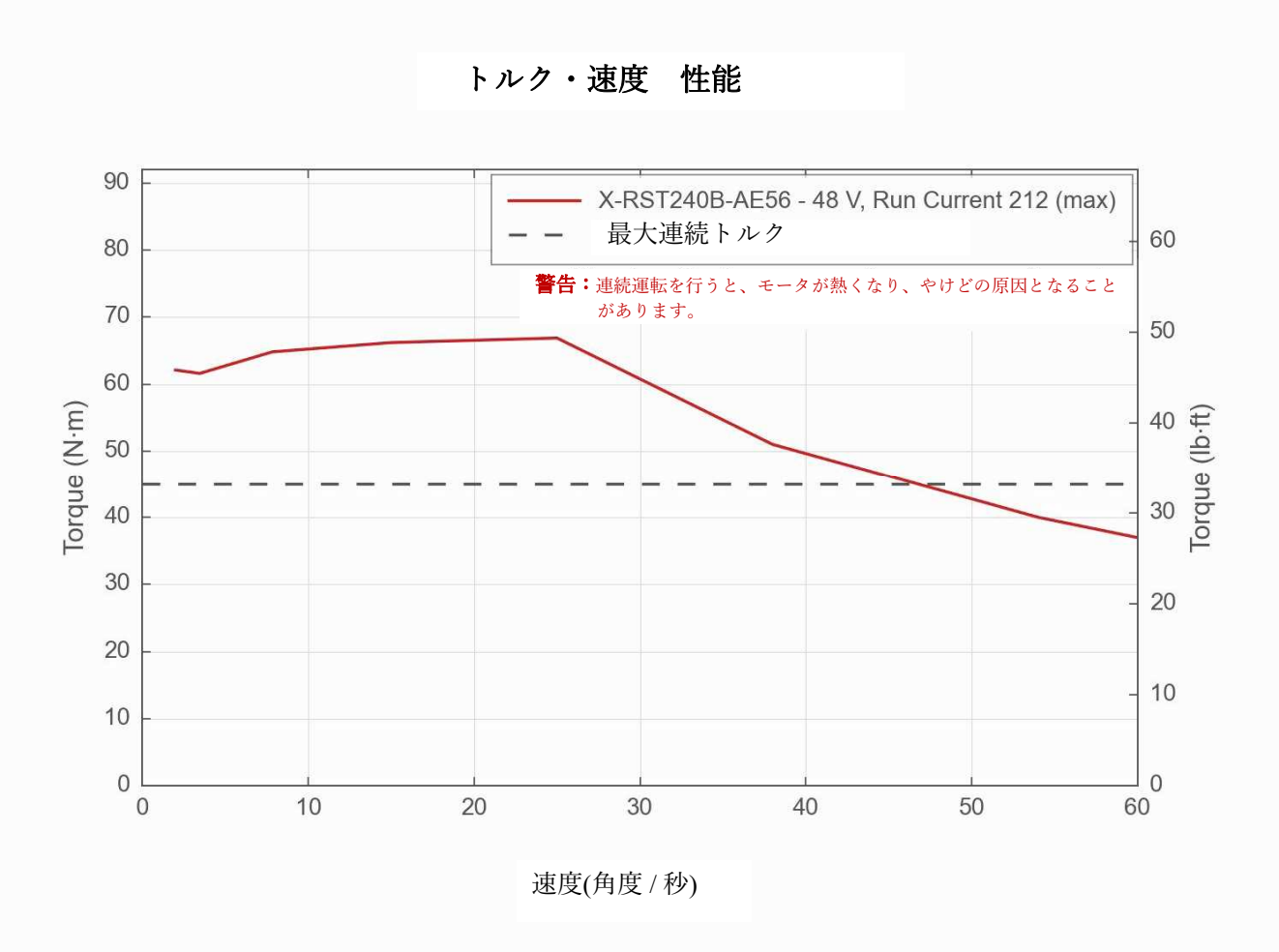

テクノロジーリンク株式会社
TECHNOLOGYLINK,LTD.
〒171-0022 東京都豊島区南池袋 3-18-35
OK ビル 2 階
Tel: 03-5924-6750 Fax:03-5924-6751
E-mail: ktomita@technology-l.com
URL: http://www.technology-link.jp